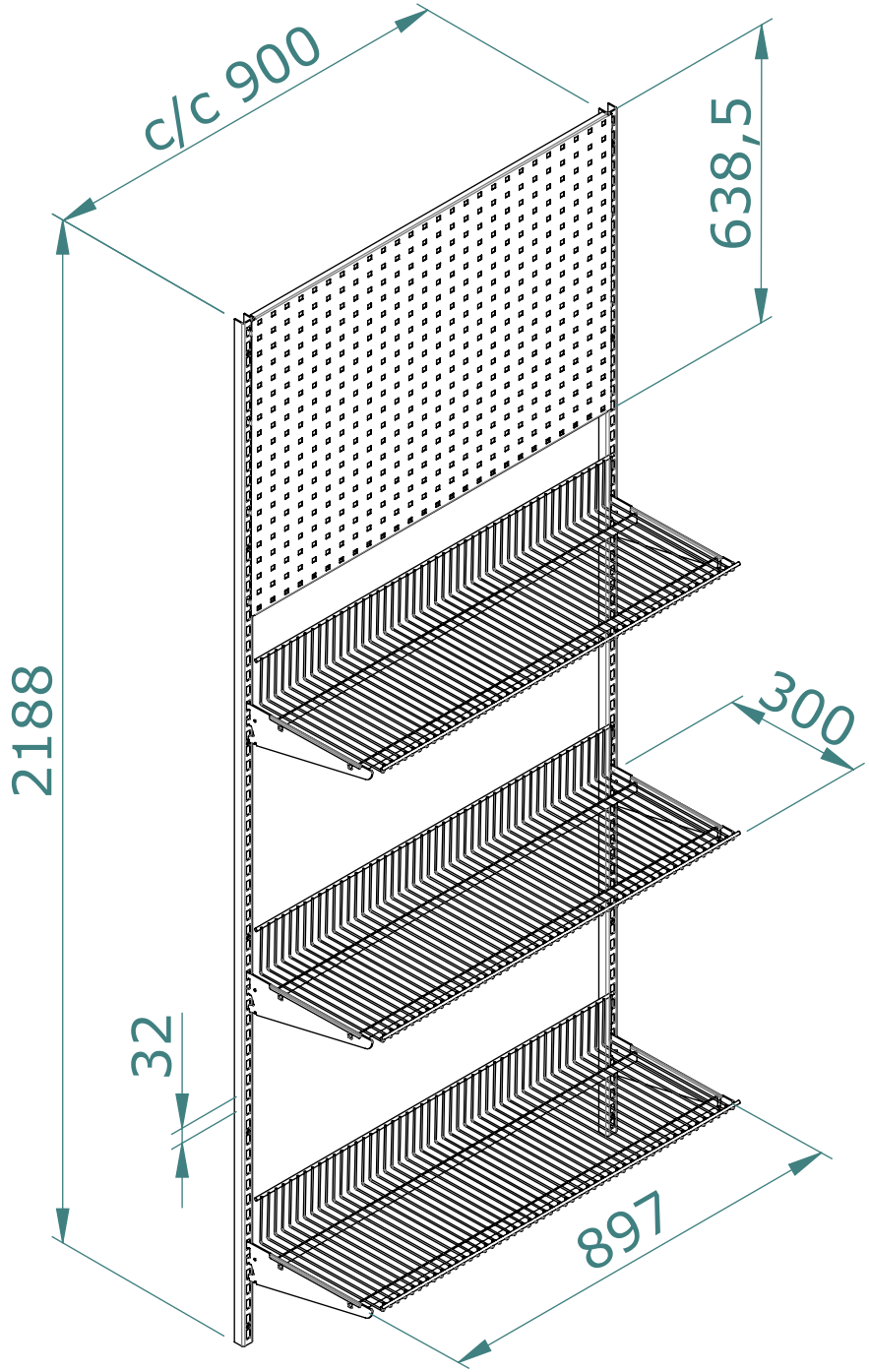
c/c 900
638,5
2188
300
32
897