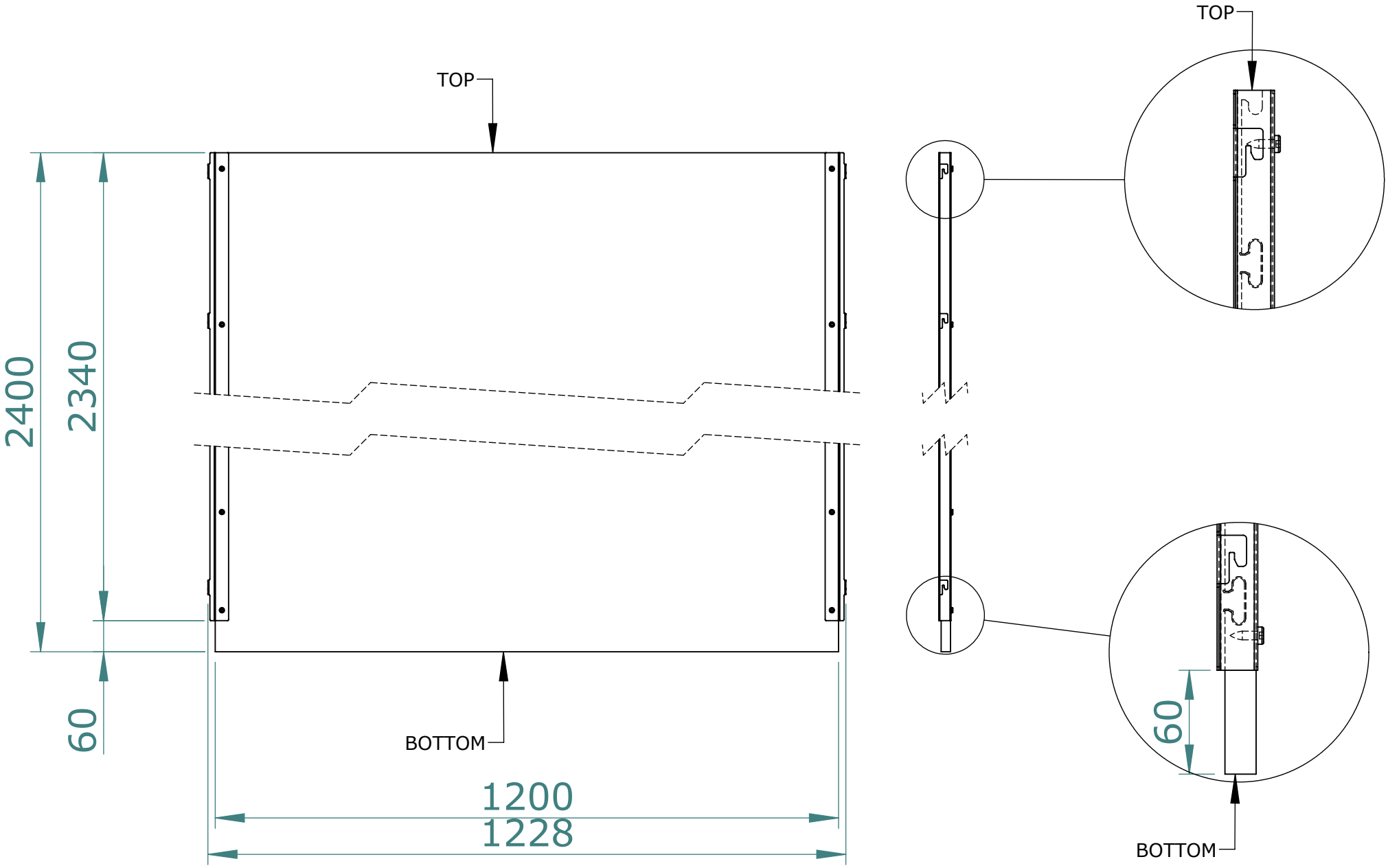
TOP
2400
2340
60
BOTTOM
1200
1228
TOP
60
BOTTOM