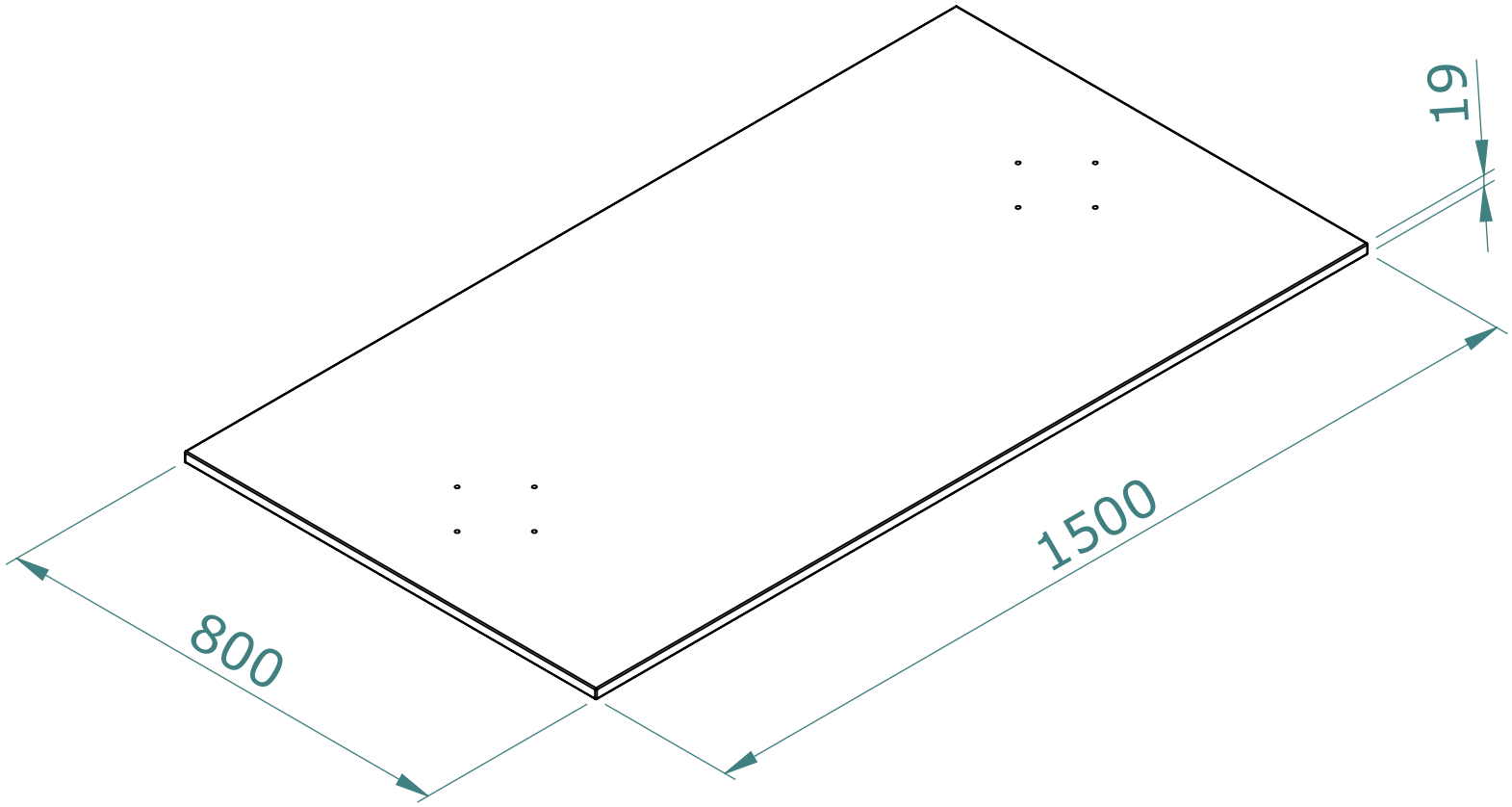
19
1500
800